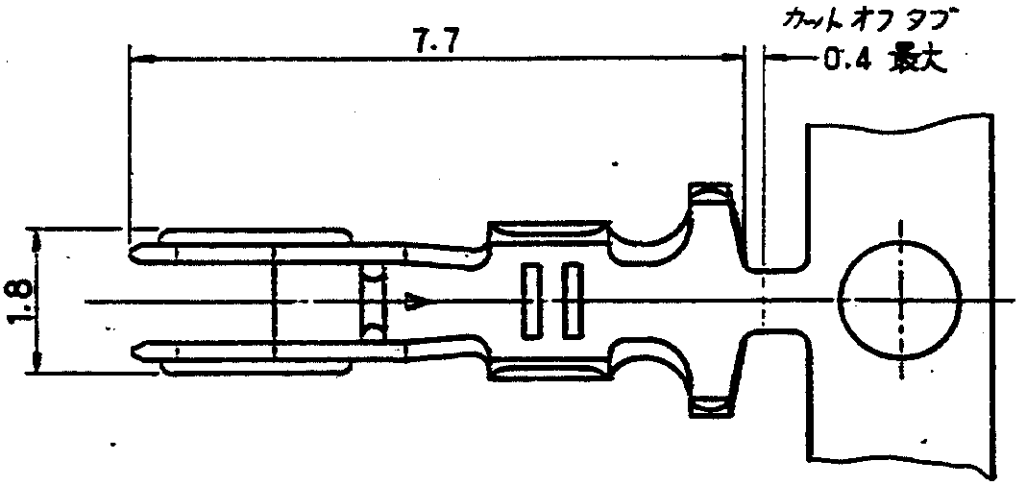

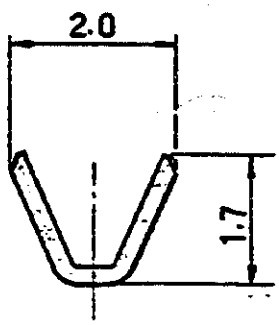

断面 A—A

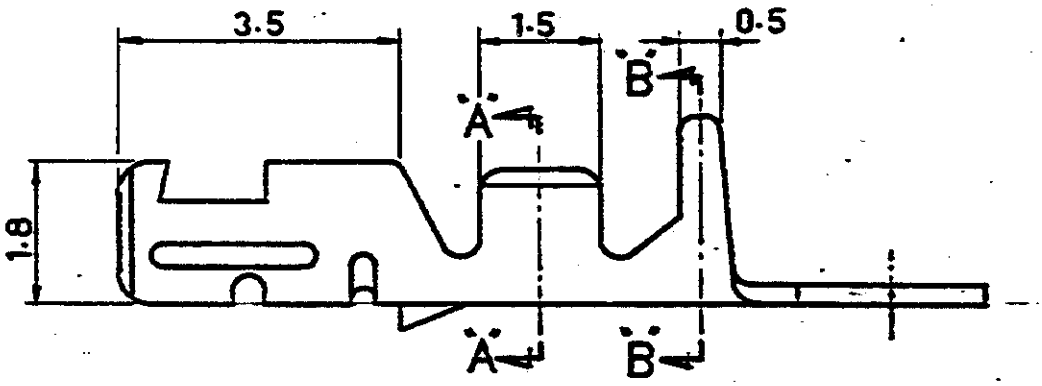

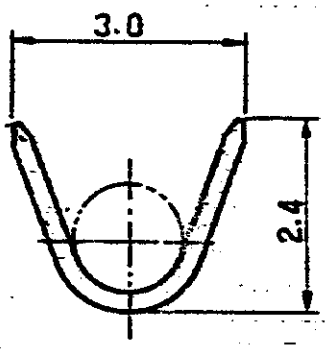

断面 B—B

適用ハウジング型番	172677
適用製品規格	108-5176
取付適用規格	114-5077
取扱説明書	IS-220J

171612-1	171610-1
ばら状端子型番	型番

LTR	変更 REVISION RECORD	DR.	CHK.	DATE
A	変更 (J-10252)			3/22 '88
0	作成 (J83-6940)			2/8 '83

DR A. Asaki 6/14 '82 DE

CHK Y. Fujita 6/15 '82 APP Y. Tomi 6/15 '82

© 1982 BY AMP JAPAN, LTD. ALL RIGHTS RESERVED. AMP PRODUCTS COVERED BY PATENTS AND/OR PATENTS PENDING

参考図面 CUSTOMER COPY REFERENCE ONLY

MTL MATERIAL: 錫メッキ付りん青銅 板厚0.25

FINISH: —/—

AMP TRADE MARK

日本エー・エム・ピー株式会社 TOKYO, JAPAN

WIRE RANGE: 0.12～0.35 mm² AWG 26～22

HT CLASS: —/—

INSULATION DIA.: 1.0～1.9 mm —/— IN

FLAMMABILITY: —/—

TOLERANCE: ±0.4 EXCEPT ±0.015 AS NOTED ±1°

SCALE: 10:1 | LOC: J | SIZE: A | DWG NO: C-171610 | REV: A

TITLE: 2.5/2.54mm ピッチコネクター用リセプタクルコンタクト

UNLESS OTHERWISE IN MM DO NOT SCALE PRINT